FYS型
工程塑料液下泵

产品使用说明书
use specification

浙江扬子江泵业有限公司

FYS型工程塑料液下泵

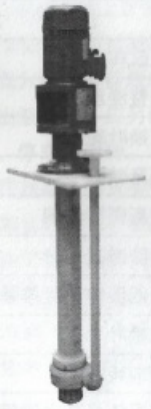

一、概述

FYS型工程塑料液下泵系立式单级单吸离心泵。用于输送不含固体颗粒及不易结晶的腐蚀液体。主要解决强腐蚀介质输送问题。

二、特点

本泵为立式结构，泵体、叶轮部分浸没在液体里，故占用较小面积，轴封无泄漏现象，因而适用于输送介质温度为-5℃至105℃腐蚀性液体。泵的转向应按泵所指方向起动。不能反转运行，起动时泵体必须淹没在液体中。

三、材料结构

A：增强聚丙烯。 C：聚四氟乙烯。 D：氟塑料合金

四、型号说明

50 FYS - 25

- 25：扬程m
- FYS：耐腐蚀塑料液下泵
- 50：泵吸入口直径mm

五、性能参数表

型号	流量 m^3/h	扬程 m	出口直径 mm	电机功率 KW	转速 r/min	液下长度 mm
25FYS-10	1.5	10	20	1.5	2900	
25FYS-18	3.6	18	20	2.2	2900	
40FYS-15	5	15	32	3	2900	
40FYS-20	10	20	32	3	2900	
40FYS-30	10	30	32	4	2900	
40FYS-40	10	40	32	5.5	2900	
50FYS-20	15	20	40	3	2900	
50FYS-25	15	25	40	4	2900	
50FYS-30	15	30	40	5.5	2900	
50FYS-40	15	40	32	7.5	2900	
50FYS-50	15	50	32	7.5	2900	300
65FYS-32	29	32	50	11	2900	至
65FYS-40	29	40	40	11	2900	2500
80FYS-20	50	20	65	11	2900	
80FYS-30	50	30	65	15	2900	
80FYS-34	50	34	65	15	2900	
80FYS-40	50	40	50	18.5	2900	
100FYS-32	100	32	80	22	2900	
100FYS-40	100	40	80	22	2900	
50FYS-50	7.5	12.5	32	2.2	1450	
65FYS-40	14.5	10	40	3	1450	
80FYS-40	25	10	50	4	1450	
100FYS-40	50	10	80	5.5	1450	

六、可能发生的故障及消除方法

故障	原因	消除方法
打不出液体	1.电机转向不对	1.更改转向
	2.液体未浸没叶轮中心线	2.调整浸没高度
流量不足	1.叶轮腐蚀严重	1.更换叶轮
	2.转速不足	2.提高转数
	3.叶轮与泵盖间隙过大	3.重新调整间隙
	4.吸入或压出口部分堵塞	4.消除淤塞部分
扬程不足	1.输送的液体中含有气体	1.降低液体温度排除气体
	2.叶轮被严重腐蚀	2.更换叶轮
	3.转速不足	3.增加转数
功率过载	1.流量超过使用范围	1.按泵使用范围进行运转
	2.介质比重过大	2.更换较大功率电机
	3.产生机械摩擦	3.检查磨损处，调整或更换磨损零件
轴承发热	1.泵轴与电机轴不同心	1.调整同心
	2.轴承盒内缺油或油变质	2.加油或换油
杂音或振动	1.泵轴与电机轴不同心	1.调整同心
	2.输送液体中含有气体	2.降低液体温度排除气体
	3.转子不平衡	3.更换零件
	4.螺母有松动现象	4.拧紧各部位螺母
	5.水轴承与轴颈磨损过大	5.更换水轴承恢复轴颈

七、装拆、安装、起动和运转

1.泵的拆卸顺序

（1）关闭压出管路中的闸阀，卸掉出液管处上部分半法兰的联接螺栓或联接接管。拆掉一段管路，其长度以不防碍泵的起吊为准。

（2）松开电机架与电机的联接螺栓，吊去电动机。

（3）松开底板和容器联接螺栓，连同底板把泵从容器中吊出。并以清水冲洗干净，为防止空气氧化锈蚀，应立即拆卸。

（4）拆下泵盖，`旋出叶轮螺母（左旋螺母），取下叶轮、平键。

（5）拆下泵体，取出导轴承，下护轴承。

（6）拆下联接于底板的出口管分半法兰。

（7）拆下中间管。（如有中间导轴承，则一并拆下）。

（8）拆下底板，取下泵联轴器、键，拆开轴承压盖、轴档及填料压盖把泵轴体取出。

（9）拆下滚珠轴承和上护轴套。

2. 泵的装配顺序与拆卸顺序相反。

3. 泵的吸入口到容器底部之距离为1.5-2倍，吸入口径四周不应小于2.5倍。

4. 泵之出液管路，应另设支架支撑，其重量不允许支撑在泵体上。

5. 起动、停车和运转。

（1）盘动联轴器，检查有否轻重不匀，否则找出原因，待消除后再运转。

（2）检查电机的转向，使之与泵的规定旋转方向相同。

（3）关闭出口管路上的闸阀及压力表。

（4）起动电机，开压力表，慢慢开启出口管路闸阀到需位置，投入正常运转。

（5）正常停车，应先关闭出口闸阀，然后停止电动机，关闭压力表。

（6）轴承盒内应保证足够的黄油，轴承温升不得高于70 C。

八、出口安装尺寸

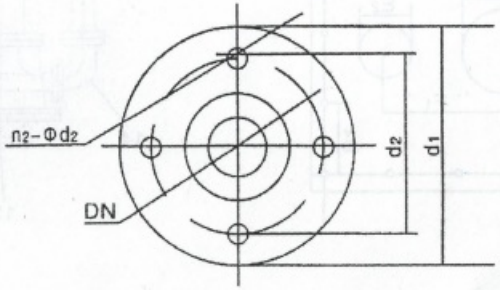

DN	25	32	40	50	65	80	100
d1	130	130	130	130	160	160	160
d2	110	110	110	110	130	130	130
n2-Φd2	4-Φ14					4-Φ18	4-Φ18

九、整机安装尺寸

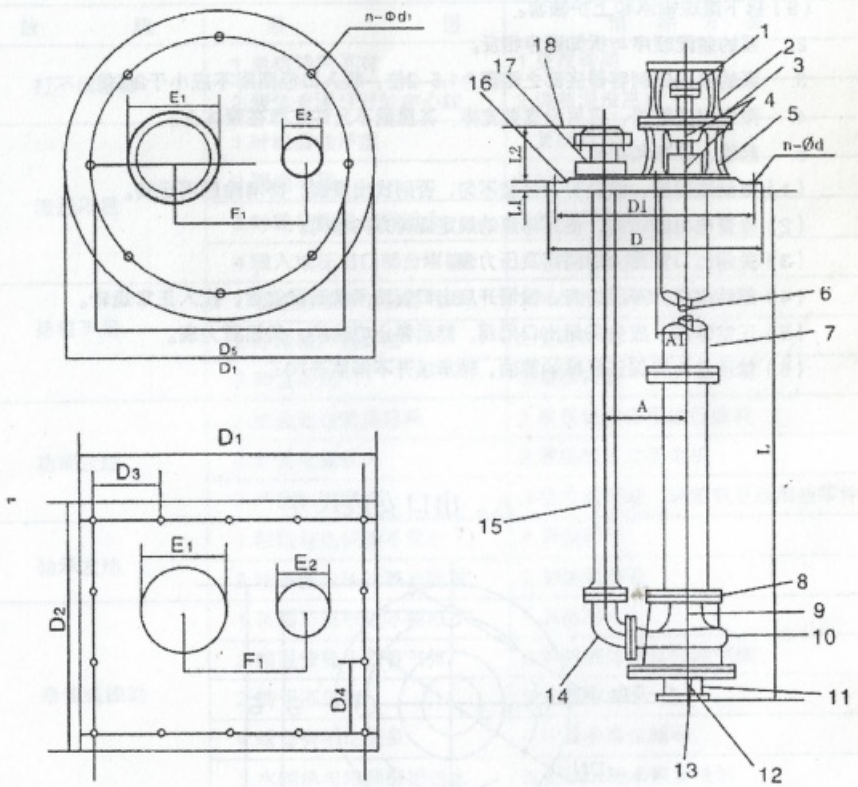

型号	D_1	D_2	D_3	D_4	D_5	n-Φd_1	E_1	E_2	E_3
25FYS	500	500	/	/	460	8-Φ18	180	60	210
40FYS	500	500	/	/	460	8-Φ18	180	60	210
50FYS	500	500	/	/	460	8-Φ18	180	60	210
	650	500			/				
65FYS	650	500	150	150	/	12-Φ18	180	80	260
80FYS	650	500	150	150	/	12-Φ18	180	80	260
100FYS	700	500	150	150	/	12-Φ18	200	80	260

1、联轴器　2、电机架　3、轴承座
4、轴承　5、泵架　6、轴
7、立柱管　8、泵盖　9、护套(一付)
10、泵体　11、底网　12、叶轮
13、螺母　14、弯头　15、出水管
16、底板　17、分半法兰
18、出水法兰